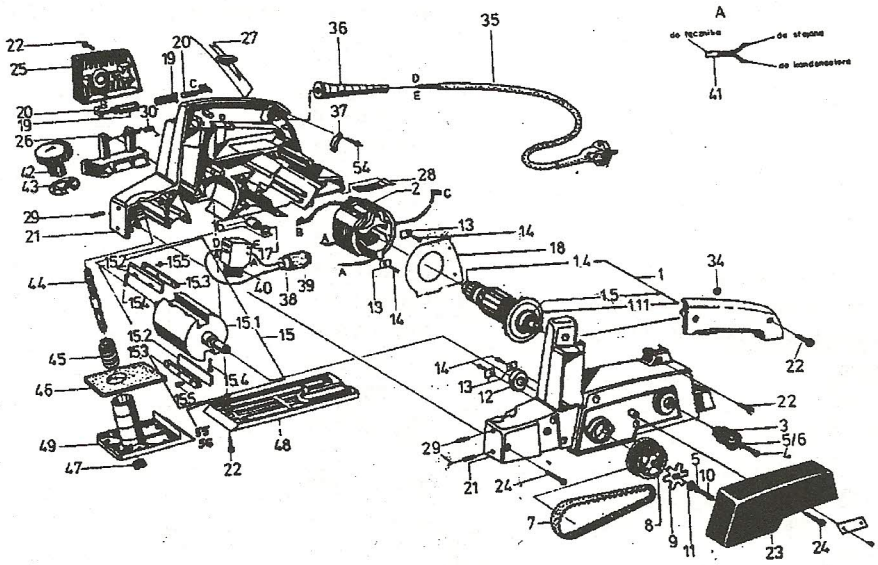

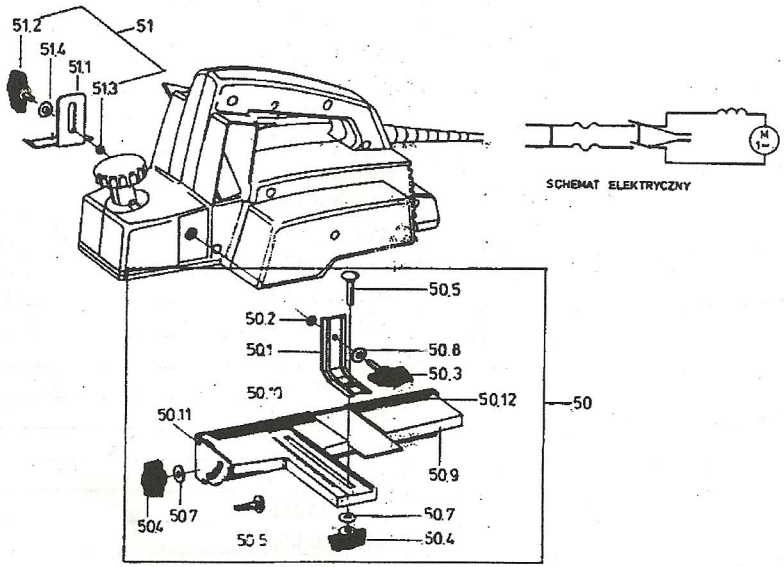

SCHEMAT ELEKTRYCZNY

STRUGARKA
DBHEh 75IIB 0647-43122

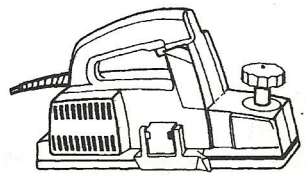

Poz.	Nazwa części	Numer rysunku lub indeksu	Szt./wyrób
1	Wirnik kompletny	C-20500/2	1
1.4	Łożysko kulkowe 607 BRS/Z T9H C3 GHY-72	0631-111-011	1
1.5	Łożysko kulkowe 6001 ZZ T9H C3 GHY-72	0631-112-136	1
1.11	Wentylator D65	C-20425	1
2	Stojan kompletny	C-32158/2	1
3	Koło pasowe zębate Z-13	C-20602	1
4	Śruba M5x20-8.8 - Fe/Zn5 (gwint lewy)	0653-512-078	1
5	Podkładka wygięta 10/5,3x0,5	C-43175	2
6	Podkładka 5,3	C-44541	1
7	Pas zębaty 120/1 XL 059	1119-184-966	1
8	Koło pasowe zębate Z=31	C-20603	1
9	Zabierak DBHEh 75IIB	C-443177	1
10	Śruba M5x16-8.8 - Fe/Zn5	0653-512-074	1
11	Podkładka okrągła 5,5	C-44540	1
12	Łożysko kulkowe 6001-2Z	0631-112-032	1
13	Podkładka 14,5x10x1,5	C-43163	4
14	Wkręt do blach AGb 2,9x9,5	C-44700	4
15	Głowica nożowa DBHEh 75IIB	C-20429	1
15.2	Noże DNJAc 75	C-46206	1
15.3	Listwa dociskowa 10x10x73	C-31992	2
15.4	Wkręt M5x12-5.8-B	C-44345	4
15.5	Śruba M5x8-33H	C-43168	6
16	Łożysko igiełkowe HK 0912 SMO1 Retinax A	0631-242-082	1
17	Uszczelka DBHEh 75IIB zespół	C-45272	1
18	Przesłona 76x76,2	C-32063	1
19	Szczotkotrzymacz 6,3x8	C-32041	2
20	Szczotka 6,3x8x16	1119-110-046	2
21	Korpus kompletny DHEh 82A	C-46290	1
22	Wkręt do blach BGb 3,9x19	C-44036	10
23	Osłona przekładni	C-20606	1
24	Wkręt do tworzyw Ph - TZ 4x32	0653-340-139	7
25	Osłona szczotkotrzymaczy	C-20427	1
26	Osłona DBHEh 75IIB	C-20433	1
27	Kierownica	C-32064	1
28	Sprężyna płaska 52x20	C-43173	1
29	Wkręt M4x14-5,8-B	C-44538	2
30	Sprężyna 1/8x12	0652-620-140	1
34	Sznur uszczelniający 6x5	C-44560	1
35	Sznur przyłączeniowy nr 8	1136-922-029	1
36	Odgiętka 8,5x100	C-43154	1
37	Odciążka 18x4,5	C-43547	1
38	Kondensator KSPpz-5-02	1158-123-046	1
40	Łącznik C-13	1115-293-127	1
41	Tulejka żyły 1,5-7 Ms	1119-183-494	2
42	Pokrętło DBHEh 75IIB	C-32060	1
43	Pierścień z podziałką 44,8	C-43170	1
44	Śruba dwustronna Tr 12x3/M10x90	C-43174	1
45	Sprężyna 3,2/19,8x42	0652-620-144	1
46	Wkładka uszczelniająca 95,5x74,5	C-43171	1
47	Nakrętka M10-5-B	C-44201	1
48	Płoza stała DBHEh 75IIB	C-20431	1
49	Płoza nastawna DBHEh 75IIB	C-20432	1
50	Przykładnia nastawna DBHEh 75IIB	C-20436	1
50.1	Kątownik 70x55	C-32466	1
50.2	Podkładka gumowa 7/4x1	C-43182	1
50.3	Śruba skrzydełkowa M6x20 zespół	C-43183	1
50.4	Nakrętka skrzydełkowa M6 zespół	C-45500	2
50.5	Śruba M6x25-4.8	C-44558	2
50.7	Podkładka 16/6,4x2	C-43135	2
50.8	Podkładka 6,4	C-44565	1
50.9	Korpus przykładni DBHEh 75IIB	C-20437	1
50.10	Prowadnica kątowa 44x228	C-20554	1
50.11	Nit rurkowy 4x15	0653-212-503	2
50.12	Podkładka 4,3	C-44453	2
51	Przykładnia głębokości wręgu DBHEh 75IIB	C-43185	1
51.1	Prowadnica 28x56	C-32070	1
51.2	Śruba skrzydełkowa M6x12 zespół	C-43186	1
51.3	Podkładka gumowa 7/4x1	C-43182	1
51.4	Podkładka 6,4	C-44565	1
53	Wkręt M4x16-5,8-B	C-43985	2
54	Wkręt do tworzyw Ph - TA 4x16	0653-340-122	2
55	Podkładka dystansowa 12/7,1x0,1	C-42804	4
56	Podkładka dystansowa 12/7,1x0,2	C-42805	4