NÓŻKI KOZIOŁKA

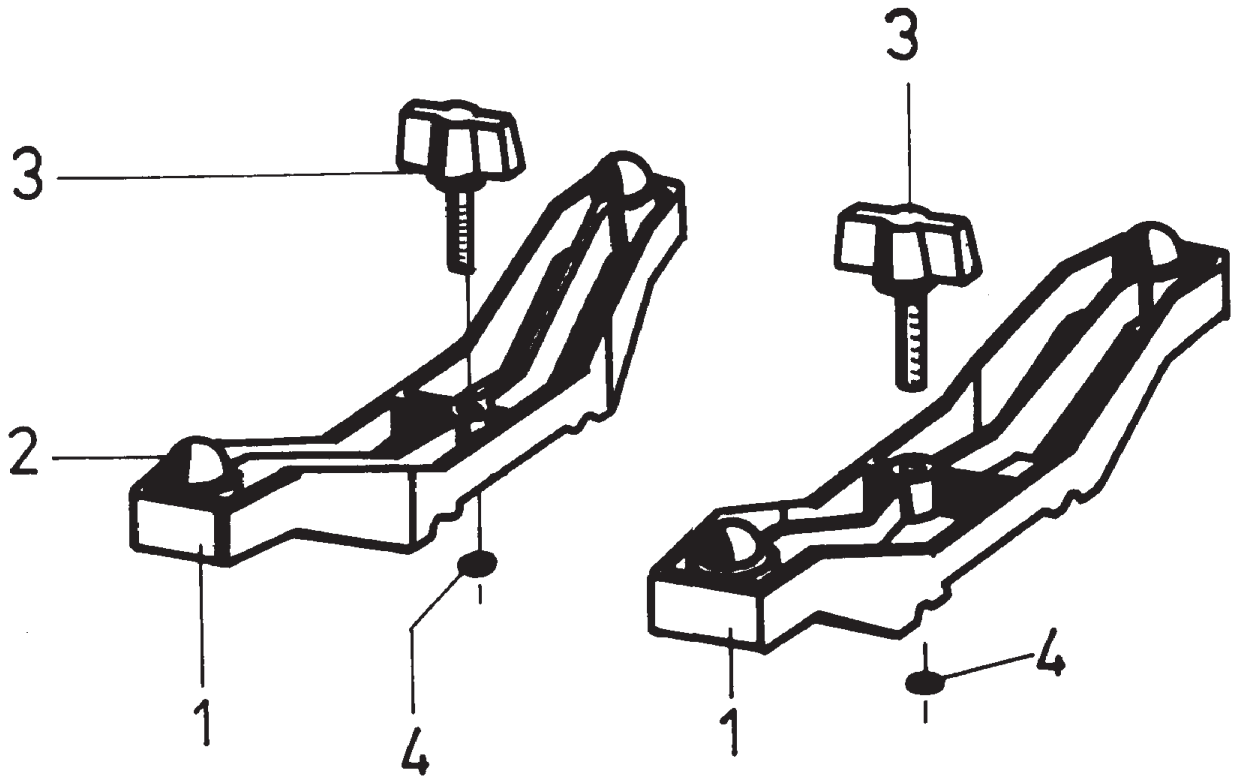

Rys. 1

PRZYKŁADNIA

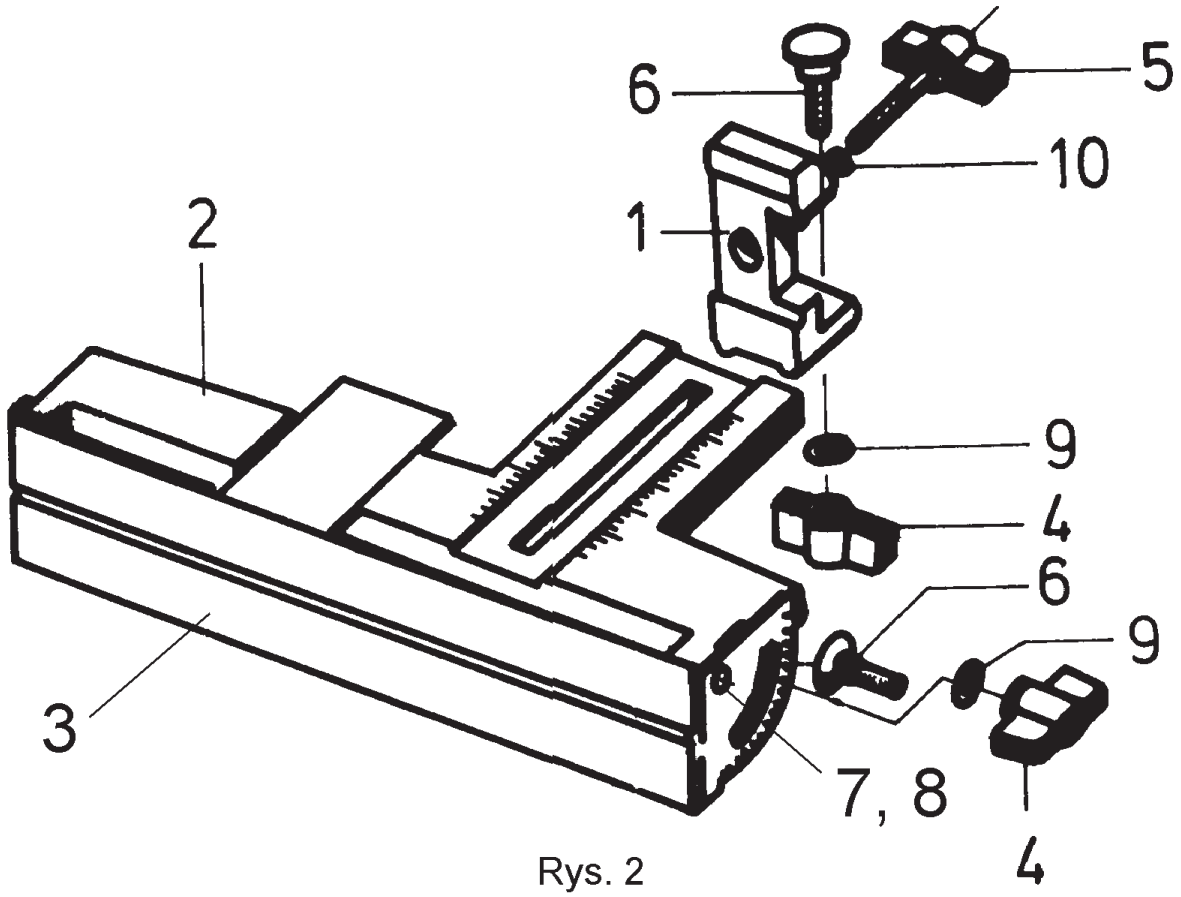

Rys. 2